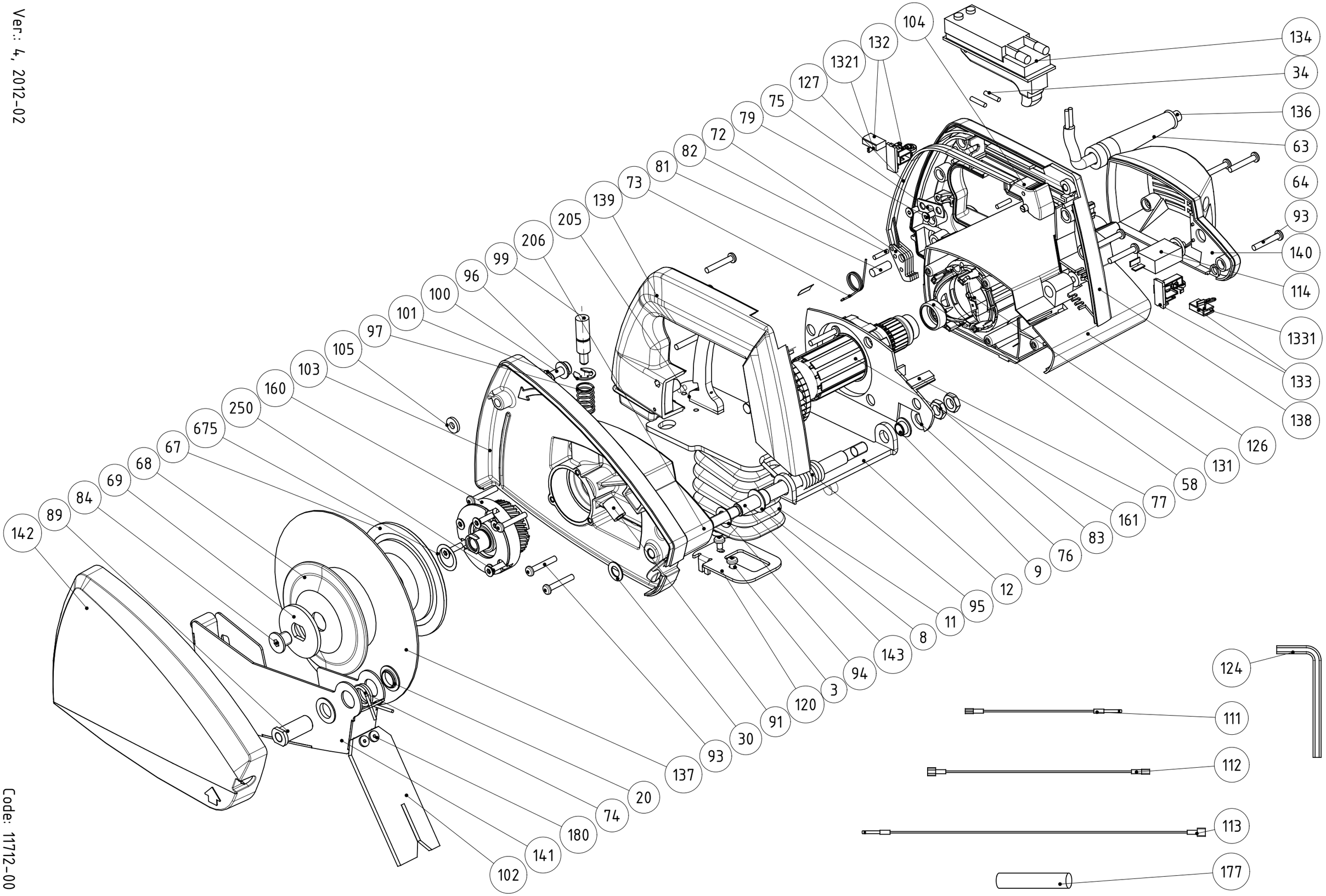

Ver.: 4, 2012-02

Code: 11712-00

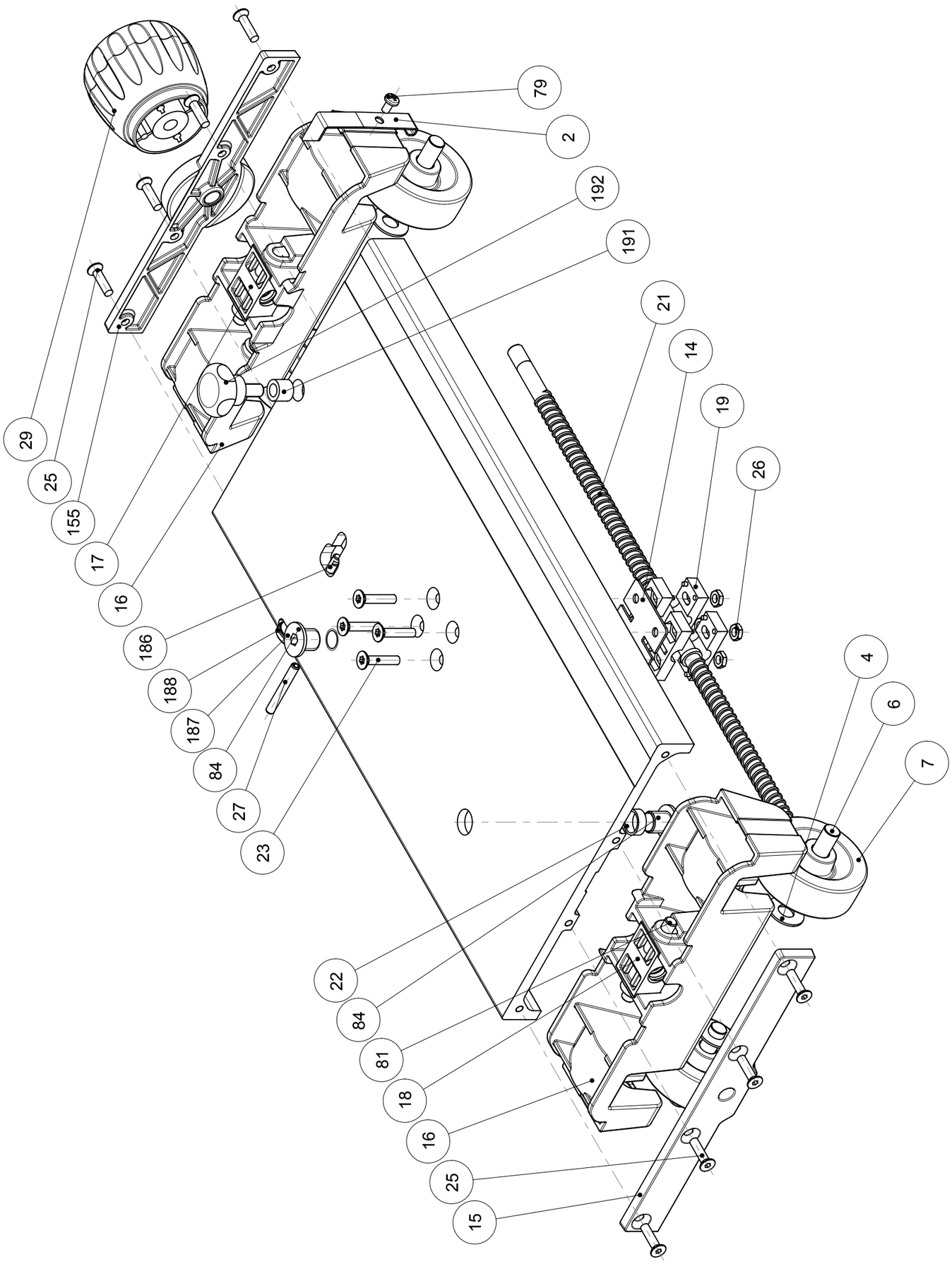
29
25
155
17
16
186
188
187
84
27
23
22
84
81
18
16
25
15
79
2
192
191
21
14
19
26
4
6
7